aledo

PIXEL 600

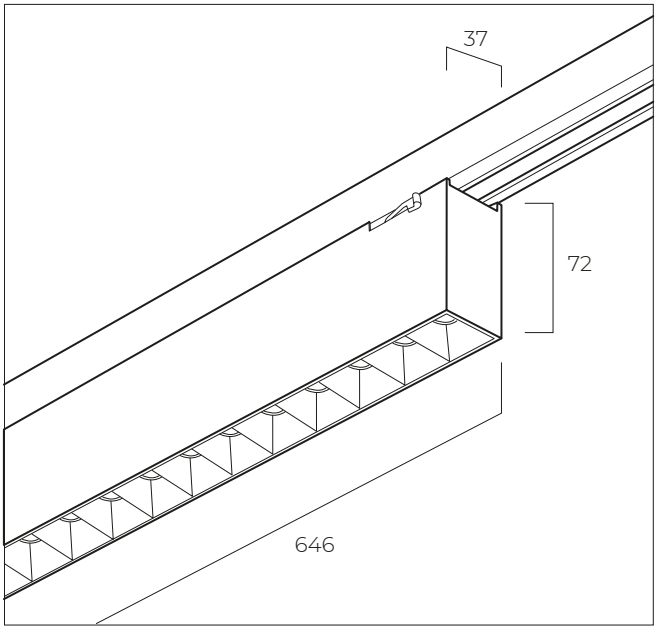

Трехфазный шинопровод

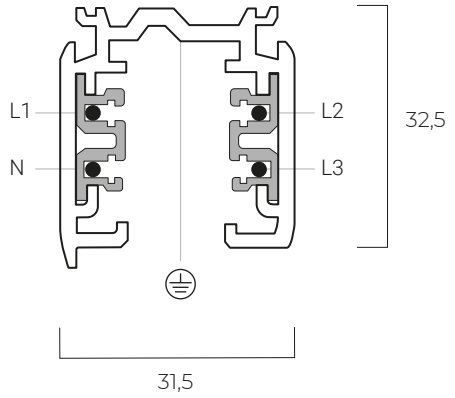

1

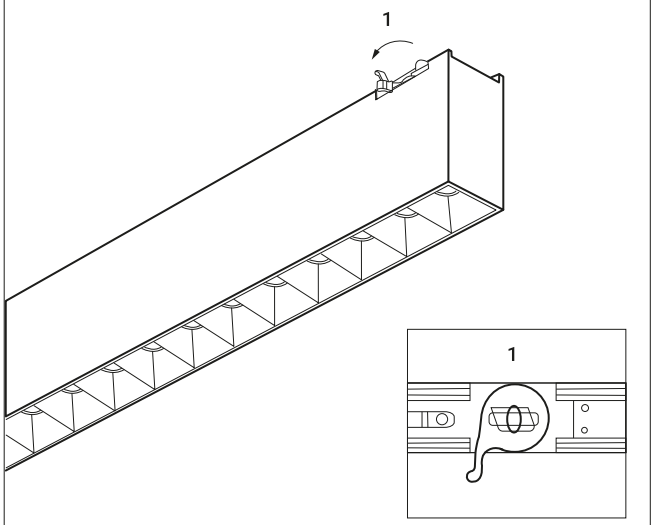

2

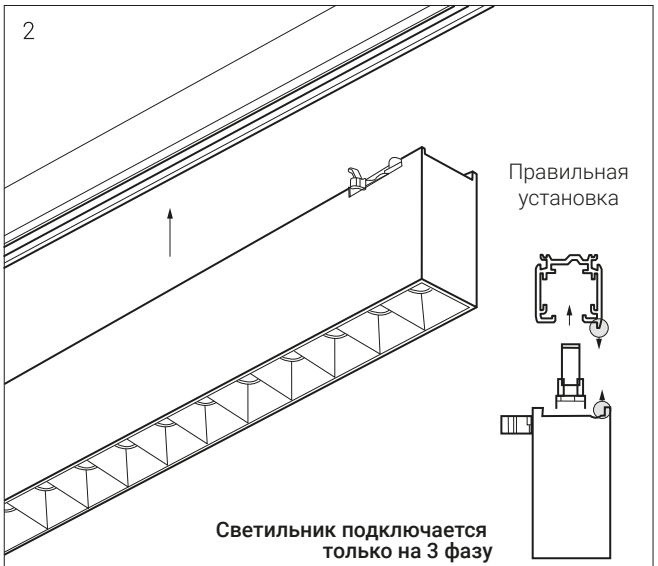

Светильник подключается только на 3 фазу

3

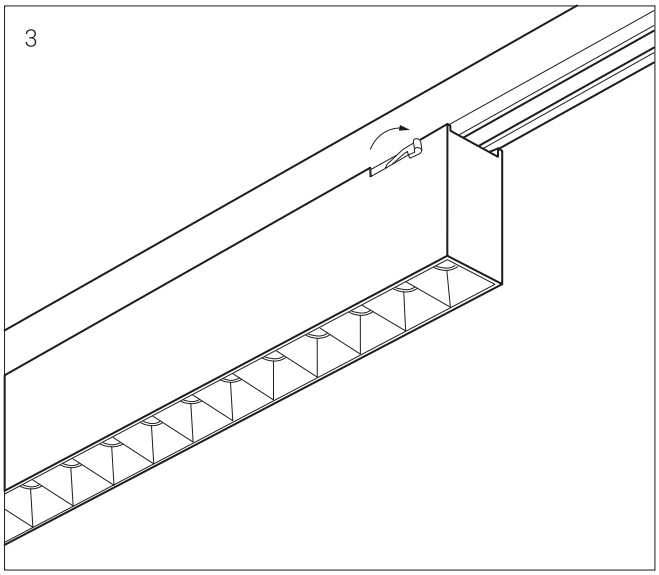

4

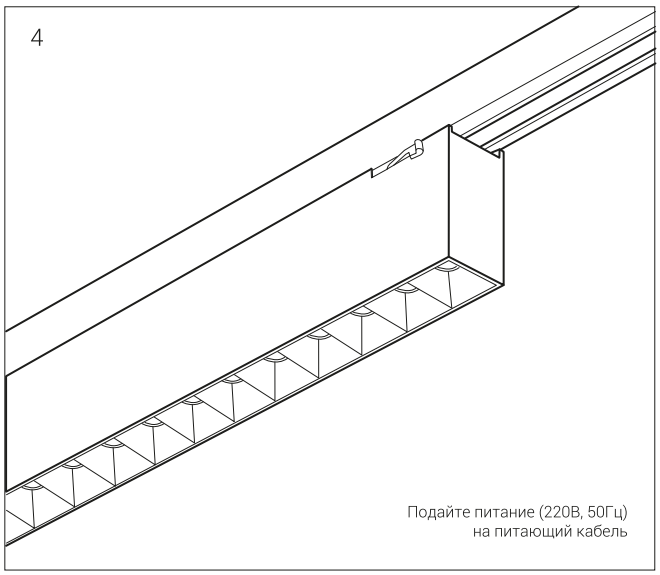

Подайте питание (220В, 50Гц) на питающий кабель

Данный прибор изготовлен в соответствии с нормами EN 60598-1, а также с директивами ЕС 2006/95/EC (низкое напряжение), 2004/108/EC (электромагнитная совместимость), 2002/96/EC (отходы электрического и электронного оборудования), 2011/65/EC (ограничение использования определенных опасных веществ в электрическом и электронном оборудовании).

www.aledo-pro.ru
info@aledo-pro.ru