aledo

MINI TRUMP

EAC

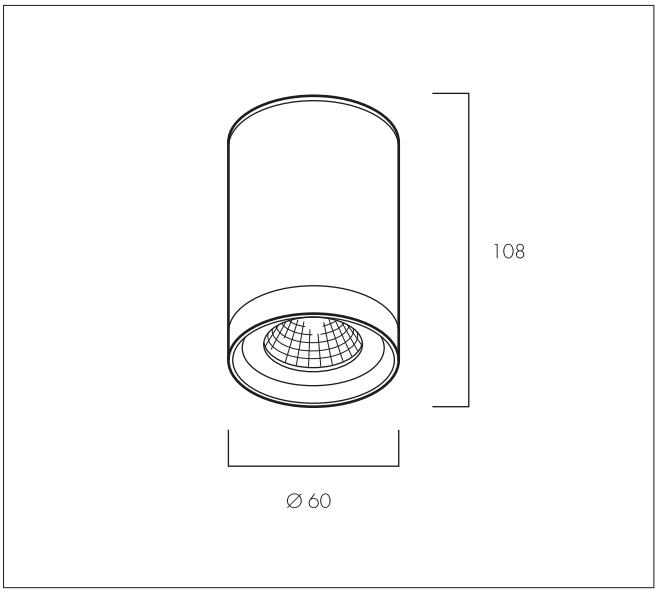

1

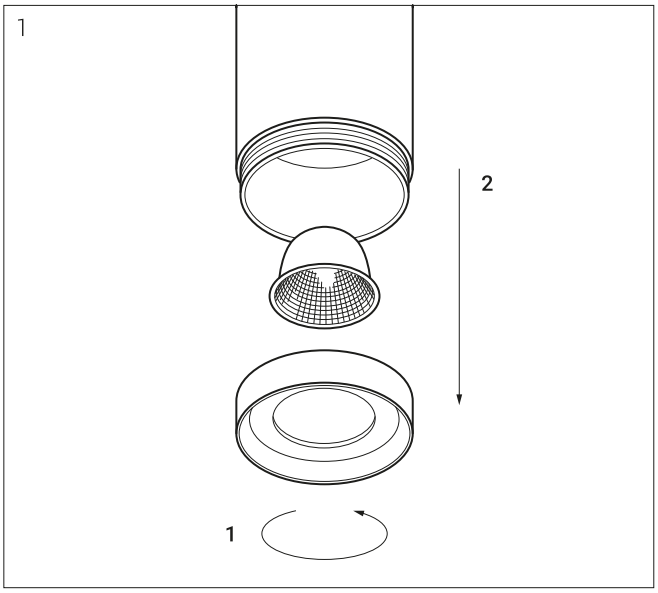

2

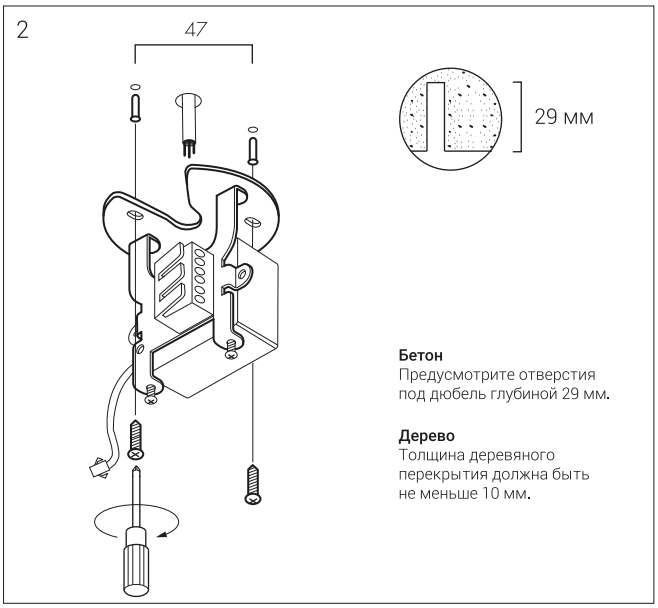

Бетон
Предусмотрите отверстия под дюбель глубиной 29 мм.

Дерево
Толщина деревяного перекрытия должна быть не меньше 10 мм.

3

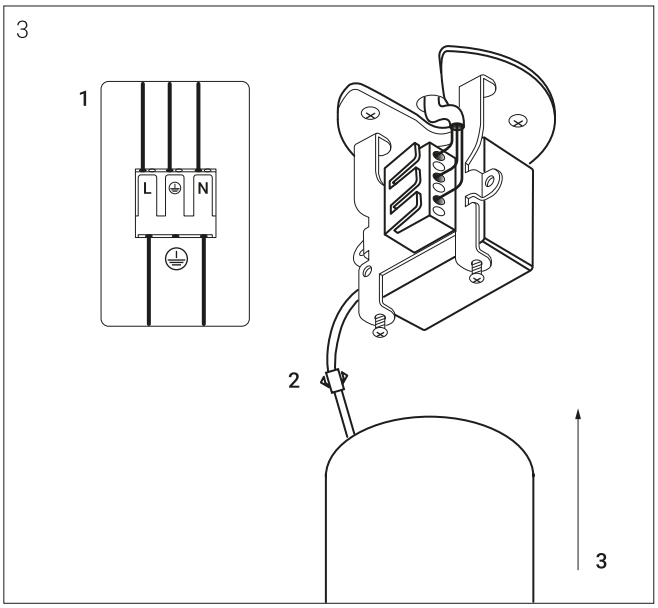

4

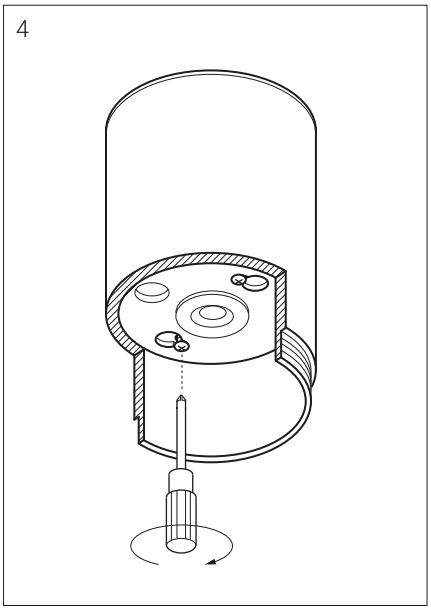

5

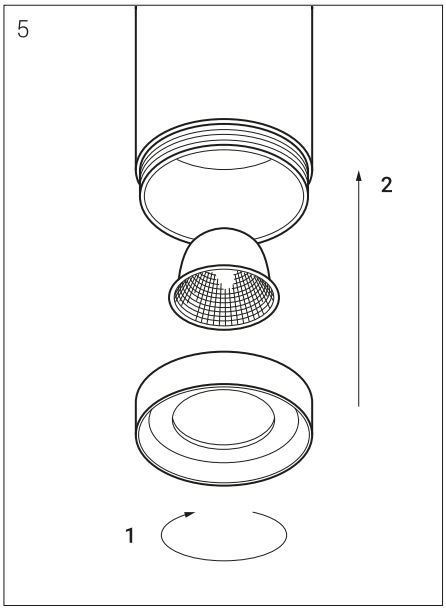

6

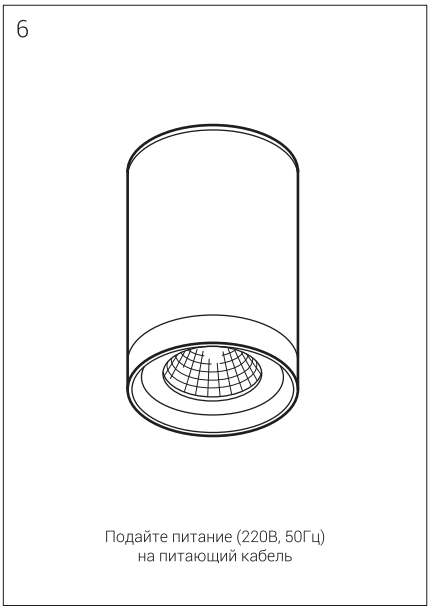

Подайте питание (220В, 50Гц) на питающий кабель

Данный прибор изготовлен в соответствии с нормами EN 60598-1, а также с директивами ЕС 2006/95/ЕС (низкое напряжение), 2004/108/ЕС (электромагнитная совместимость), 2002/96/ЕС (отходы электрического и электронного оборудования), 2011/65/ЕС (ограничение использования определенных опасных веществ в электрическом и электронном оборудовании).

www.aledo-pro.ru
info@aledo-pro.ru