aledo

KLIP RA

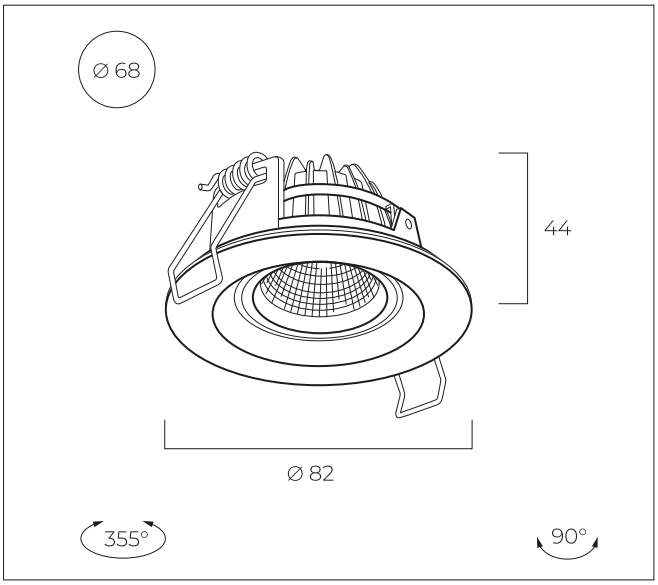

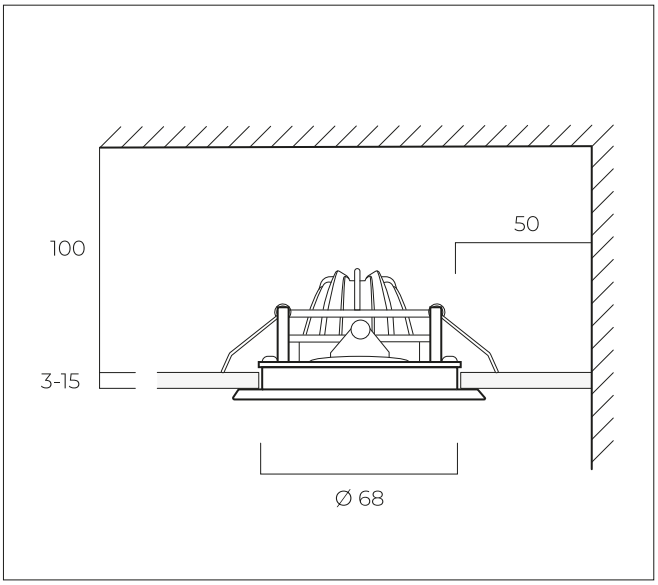

1

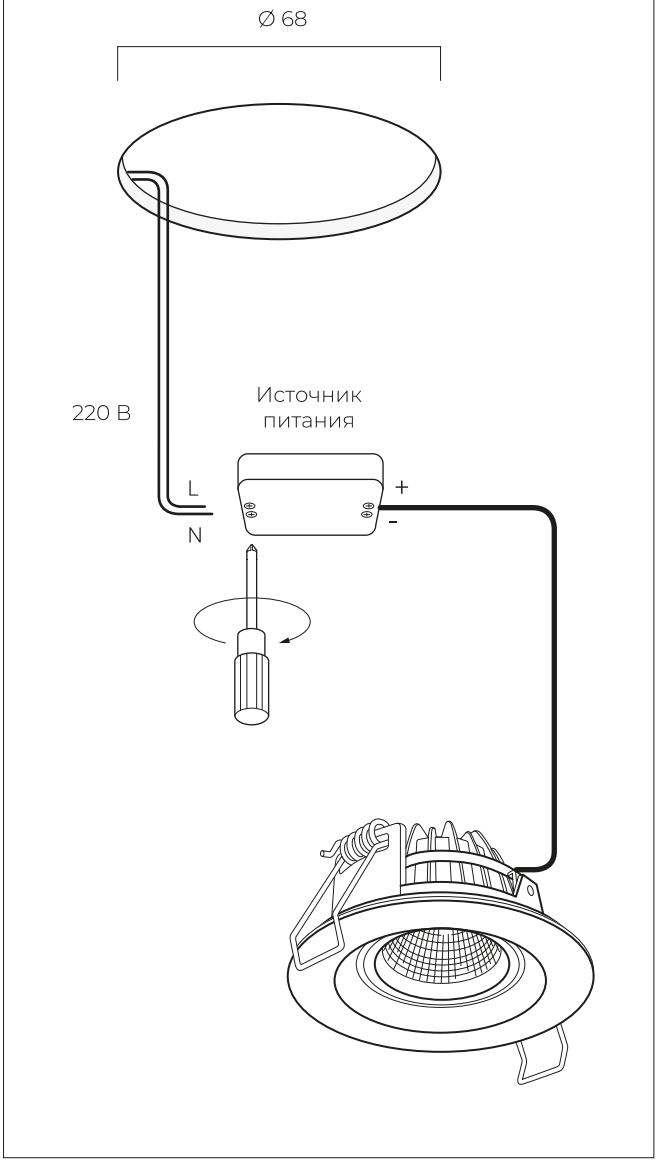

2

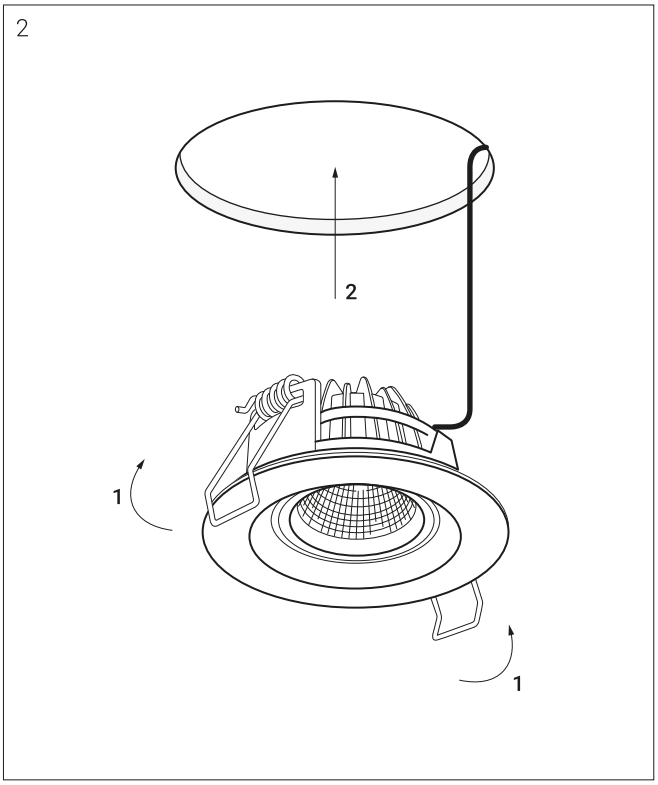

3

Подайте питание (220В, 50Гц)
на питающий кабель

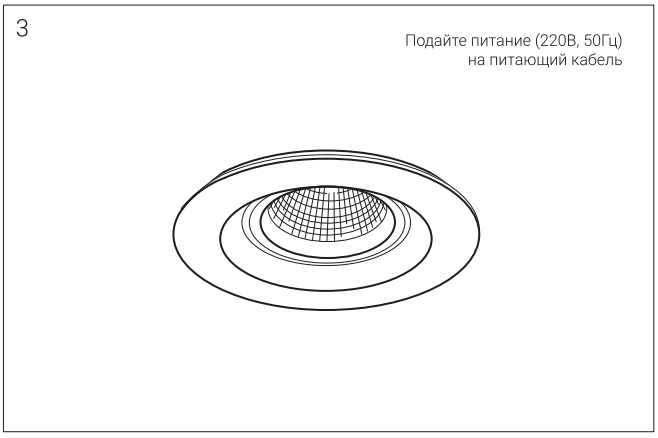

Данный прибор изготовлен в соответствии с нормами EN 60598-1, а также с директивами ЕС 2006/95/ЕС (низкое напряжение), 2004/108/ЕС (электромагнитная совместимость), 2002/96/ЕС (отходы электрического и электронного оборудования), 2011/65/ЕС (ограничение использования определенных опасных веществ в электрическом и электронном оборудовании).

www.aledo-pro.ru
info@aledo-pro.ru